山口県体育大会「ソフトテニス競技」 一般の部　大会組合せ

男子の部

◎オーダー　①一般　②シニア45歳以上　③シニア55歳以上　④成年35歳以上　⑤一般

1.　男子　A　級の部

《予選リーグ》

Aブロック	①	②	③	勝ー負	順位
①　宇部市		⑤	⑤	2－0	1
②　柳井市	0		2	0－2	3
③　防府市	0	③		1－1	2

試合順　①1～2　②2～3　③1～3

Bブロック	①	②	③	勝ー負	順位
①　山口市　A		③	⑤	2－0	1
②　岩国市	2		1	0－2	3
③　周南市　A	0	④		1－1	2

試合順　①1～2　②2～3　③1～3

《決勝トーナメント》

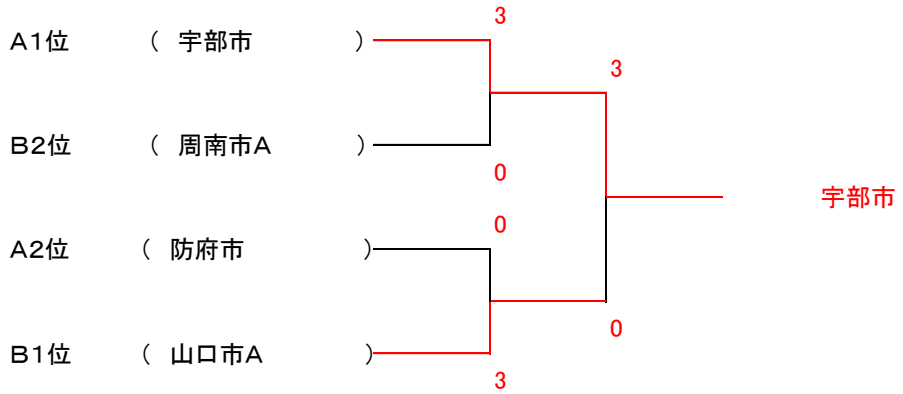

2.　男子　B　級の部

《予選リーグ》

Aブロック	①	②	③	勝ー負	順位
①　光　市		⑤	④	2ー0	1
②　玖珂郡	0		1	0ー2	3
③　下関市	1	④		1ー1	2

試合順　①1～2　②2～3　③1～3

Bブロック	①	②	③	勝ー負	順位
①　長門市		③	③	2ー0	1
②　下松市	2		0	0ー2	3
③　熊毛郡	2	⑤		1ー1	2

試合順　①1～2　②2～3　③1～3

《決勝トーナメント》

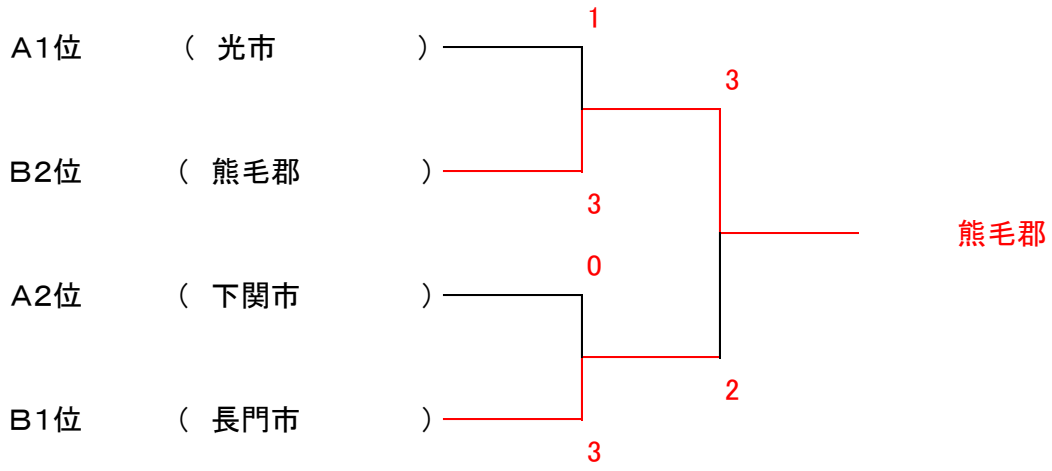

3.　男子　C　級の部

《決勝リーグ》

Aブロック	①	②	③	④	⑤	勝ー負	順位
①　周南市　B		2	④	④	2	2－2	3
②　萩　市	③		④	④	④	4－0	1
③　山陽小野田市	1	1		1	2	0－4	5
④　美祢市	1	1	④		2	1－3	4
⑤　山口市　B	③	1	③	③		3－1	2

試合順　①1～2　②3～4　③2～5　④1～3　⑤4～5　⑥2～3　⑦1～4
⑧3～5　⑨2～4　⑩1～5

女子の部

◎オーダー　①一般　②成年35歳以上　③一般

1.　女子　A　級の部

《決勝リーグ》

Aブロック	①	②	③	④	⑤	勝ー負	順位
①　周南市		③	③	③	③	4－0	1
②　光　市	0		0	0	1	0－4	5
③　岩国市　A	0	③		1	③	2－2	3
④　岩国市　B	0	③	②		②	3－1	2
⑤　山口市	0	②	0	1		1－3	4

試合順　①1～2　②3～4　③2～5　④1～3　⑤4～5　⑥2～3　⑦1～4
⑧3～5　⑨2～4　⑩1～5

2.　女子　B　級の部

《決勝リーグ》

Aブロック	①	②	③	④	⑤	勝ー負	順位
①　下関市		②	1	②	③	3－1	2
②　萩　市	1		1	1	③	1－3	4
③　柳井市	②	②		1	③	3－1	3
④　玖珂郡	1	②	②		②	3－1	1
⑤　山陽小野田市	0	0	0	1		0－4	5

試合順　①1～2　②3～4　③2～5　④1～3　⑤4～5　⑥2～3　⑦1～4
⑧3～5　⑨2～4　⑩1～5

３．　女子　Ｃ　級の部

《予選リーグ》

Aブロック	①	②	③	勝ー負	順位
① 長門市　A		②	②	2－0	1
② 下松市	1		②	1－1	2
③ 防府市	1	1		0－2	3

試合順　①1～2　②2～3　③1～3

Bブロック	①	②	③	④	勝ー負	順位
① 長門市　B		②	0	0	1－0	3
② 美祢市	1		1	0	0－3	4
③ 宇部市	③	②		②	3－0	1
④ 熊毛郡	③	③	1		2－1	2

試合順　①1～2　②3～4　③1～3　④2～4　⑤2～3　⑥1～4
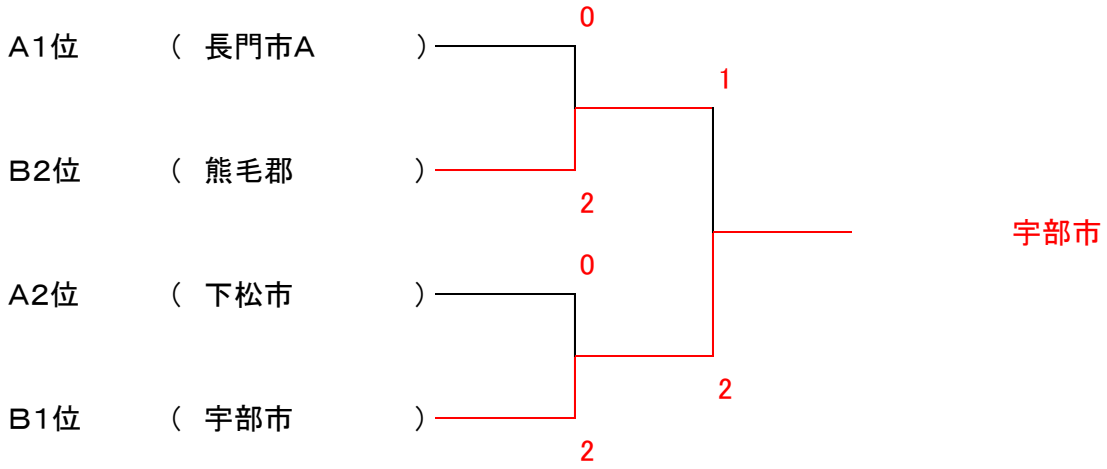
《決勝トーナメント》