第32回全日本小学生ソフトテニス大会山口県予選会　　H27.5.30

男子の部（予選リーグ）　　周南市

| Aブロック | | | 1 | 2 | 3 | 勝率 | 差 | 順位 |
|---|---|---|---|---|---|---|---|---|
| 1 | 武市　大輝 | 下松 | | ④ | ④ | 2/2 | | 1 |
| | 小松　隼士 | 下松 | | | | | | |
| 2 | 三嶋　倖平 | 下関 | 0 | | ④ | 01/2 | | 2 |
| | 津畑　匠志 | 下関 | | | | | | |
| 3 | 吉田　陸人 | 永源 | 0 | 2 | | 0/2 | | 3 |
| | 村山　皓士 | 永源 | | | | | | |

| Bブロック | | | 4 | 5 | 6 | 7 | 勝率 | 差 | 順位 |
|---|---|---|---|---|---|---|---|---|---|
| 4 | 平林　潤也 | 宇部 | | ④ | ④ | ④ | 3/3 | | 1 |
| | 加藤　迅 | 宇部 | | | | | | | |
| 5 | 戎谷　葵 | 徳山 | 0 | | 0 | 0 | 0/3 | | 4 |
| | 西岡　大輝 | 徳山 | | | | | | | |
| 6 | 永茂　優士 | 下松 | 1 | ④ | | 0 | 1/3 | | 3 |
| | 西岡　青晴 | 下松 | | | | | | | |
| 7 | 林　佑真 | 豊田 | 2 | ④ | ④ | | 2/3 | | 2 |
| | 西本　光希 | 豊田 | | | | | | | |

| Cブロック | | | 8 | 9 | 10 | 勝率 | 差 | 順位 |
|---|---|---|---|---|---|---|---|---|
| 8 | 内田　迅 | 豊田 | | ④ | ④ | 2/2 | | 1 |
| | 坂本　大樹 | 豊田 | | | | | | |
| 9 | 中村　虹斗 | 岩国 | 1 | | 0 | 0/2 | | 3 |
| | 西岡　祐吾 | 岩国 | | | | | | |
| 10 | 鈴木　文也 | 下松 | 0 | ④ | | 1/2 | | 2 |
| | 大空　広紀 | 下松 | | | | | | |

| Dブロック | | | 11 | 12 | 13 | 勝率 | 差 | 順位 |
|---|---|---|---|---|---|---|---|---|
| 11 | 伊村　太一 | 永源 | | ④ | ④ | 2/2 | | 1 |
| | 三浦　拓登 | 永源 | | | | | | |
| 12 | 財間　雄大 | 徳山 | 0 | | 0 | 0/2 | | 3 |
| | 眞﨑　陽大 | 徳山 | | | | | | |
| 13 | 弘瀬凜太郎 | STC | 1 | ④ | | 1/2 | | 2 |
| | 廣田　翼 | STC | | | | | | |

| Eブロック | | | 14 | 15 | 16 | 勝率 | 差 | 順位 |
|---|---|---|---|---|---|---|---|---|
| 14 | 松田　浩志 | STC | | ④ | ④ | 2/2 | | 1 |
| | 松本　七海 | STC | | | | | | |
| 15 | 原田神之助 | 永源 | 0 | | 0 | 0/2 | | 3 |
| | 大谷　唯斗 | 永源 | | | | | | |
| 16 | 尾﨑　雄一 | 下松 | 1 | ④ | | 1/2 | | 2 |
| | 木村　颯 | 下松 | | | | | | |

| Fブロック | | | 17 | 18 | 19 | 勝率 | 差 | 順位 |
|---|---|---|---|---|---|---|---|---|
| 17 | 山田　智也 | 徳山 | | ④ | ④ | 2/2 | | 2 |
| | 上原　佑剛 | 徳山 | | | | | | |
| 18 | 沖村　軍司 | 岩国 | 1 | | 1 | 0/2 | | 3 |
| | 河野　剣大 | 岩国 | | | | | | |
| 19 | 西本　光来 | 豊田 | 1 | ④ | | 1/2 | | 2 |
| | 泉田　遼汰 | 豊田 | | | | | | |

| Gブロック | | | 20 | 21 | 22 | 勝率 | 差 | 順位 |
|---|---|---|---|---|---|---|---|---|
| 20 | 鞆川　柊大 | 下松 | | ④ | ④ | 2/2 | | 1 |
| | 山口　将司 | 下松 | | | | | | |
| 21 | 吉井　颯佑 | 光 | 0 | | 2 | 0/2 | | 3 |
| | 野村　蒼流 | 光 | | | | | | |
| 22 | 長廣　元輝 | 永源 | 0 | ④ | | 1/2 | | 2 |
| | 松田　康生 | 永源 | | | | | | |

| Hブロック | | | 23 | 24 | 25 | 勝率 | 差 | 順位 |
|---|---|---|---|---|---|---|---|---|
| 23 | 小幡　泰雅 | 宇部 | | ④ | ④ | 2/2 | | 1 |
| | 野﨑　竜馬 | 宇部 | | | | | | |
| 24 | 上田　治輝 | 徳山 | 0 | | 1 | 0/2 | | 3 |
| | 灘　賢人 | 徳山 | | | | | | |
| 25 | 安部　洋佑 | 下松 | 0 | ④ | | 1/2 | | 2 |
| | 田村　航大 | 下松 | | | | | | |

| Iブロック | | | 26 | 27 | 28 | 勝率 | 差 | 順位 |
|---|---|---|---|---|---|---|---|---|
| 26 | 齊藤　圭祐 | 下松 | | ④ | ④ | 2/2 | | 1 |
| | 渡　健博 | 下松 | | | | | | |
| 27 | 中村　陸歩 | 永源 | 0 | | 1 | 0/2 | | 3 |
| | 吉田　悠人 | 永源 | | | | | | |
| 28 | 河口　広汰 | 豊田 | 0 | ④ | | 1/2 | | 2 |
| | 坂本　光希 | 豊田 | | | | | | |

| Jブロック | | | 29 | 30 | 31 | 勝率 | 差 | 順位 |
|---|---|---|---|---|---|---|---|---|
| 29 | 藤井　春人 | 豊田 | | ④ | ④ | 2/2 | | 1 |
| | 藤岡虎太郎 | 豊田 | | | | | | |
| 30 | 野﨑　晋作 | 宇部 | 0 | | ④ | 1/2 | | 2 |
| | 繁本　優祈 | 宇部 | | | | | | |
| 31 | 河村　光 | 防府 | 1 | 0 | | 0/2 | | 3 |
| | 藤村　拓海 | 防府 | | | | | | |

| Kブロック | | | 32 | 33 | 34 | 勝率 | 差 | 順位 |
|---|---|---|---|---|---|---|---|---|
| 32 | 菅田　遼哉 | 永源 | | ④ | 1 | 1/2 | | 2 |
| | 貞弘　陽己 | 永源 | | | | | | |
| 33 | 板村　怜 | 徳山 | 0 | | 0 | 0/2 | | 3 |
| | 藤井　結翔 | 徳山 | | | | | | |
| 34 | 引頭隆之介 | 下松 | ④ | ④ | | 2/2 | | 1 |
| | 西村　公佑 | 下松 | | | | | | |

| Lブロック | | | 35 | 36 | 37 | 勝率 | 差 | 順位 |
|---|---|---|---|---|---|---|---|---|
| 35 | 藤綱　誠人 | STC | | ④ | ④ | 2/2 | | 1 |
| | 村上　颯斗 | 宇部 | | | | | | |
| 36 | 藤井　裕都 | 下松 | 0 | | 0 | 0/2 | | 3 |
| | 石田　瑞輝 | 下松 | | | | | | |
| 37 | 工藤　慎也 | 岩国 | 0 | ④ | | 1/2 | | 2 |
| | 田中　大瑚 | 岩国 | | | | | | |

| Mブロック | | | 38 | 39 | 40 | 勝率 | 差 | 順位 |
|---|---|---|---|---|---|---|---|---|
| 38 | 水中　寛登 | 岩国 | | ④ | ④ | 2/2 | | 1 |
| | 藤原　陸 | 岩国 | | | | | | |
| 39 | 中田　歩輝 | 下松 | 0 | | 0 | 0/2 | | 3 |
| | 江川　瀬那 | 下松 | | | | | | |
| 40 | 増本　詩京 | 豊田 | 1 | ④ | | 1/2 | | 2 |
| | 白石　慶司 | 豊田 | | | | | | |

| Nブロック | | | 41 | 42 | 43 | 勝率 | 差 | 順位 |
|---|---|---|---|---|---|---|---|---|
| 41 | 赤澤　優弥 | STC | | ④ | ④ | 2/2 | | 1 |
| | 嘉納　凌駕 | STC | | | | | | |
| 42 | 渡邊　駿 | 徳山 | 0 | | ④ | 1/2 | | 2 |
| | 藤本　翔大 | 徳山 | | | | | | |
| 43 | 山本　隼平 | 永源 | 0 | 1 | | 0/2 | | 3 |
| | 橋本　周和 | 永源 | | | | | | |

| Oブロック | | | 44 | 45 | 46 | 47 | 勝率 | 差 | 順位 |
|---|---|---|---|---|---|---|---|---|---|
| 44 | 籾蔵　賢汰 | 永源 | | ④ | ④ | 1 | 2/3 | | 1 |
| | 山本　和史 | 永源 | | | | | | | |
| 45 | 弘中　翔 | 下関 | 2 | | ④ | ④ | 2/3 | | 2 |
| | 田中　滉大 | 下関 | | | | | | | |
| 46 | 佐々木翔多 | 下松 | 0 | 0 | | ④ | 1/3 | | 3 |
| | 西田　幹太 | 下松 | | | | | | | |
| 47 | 藤岡　翔 | 豊田 | ④ | 0 | 3 | | 1/3 | | 4 |
| | 朝倉　健心 | 豊田 | | | | | | | |

| Pブロック | | | 48 | 49 | 50 | 勝率 | 差 | 順位 |
|---|---|---|---|---|---|---|---|---|
| 48 | 村上　慶多 | 下松 | | ④ | ④ | 2/2 | | 1 |
| | 中川　雄太 | 下松 | | | | | | |
| 49 | 新原　慶 | 宇部 | 0 | | 0 | 0/2 | | 3 |
| | 久野　莉輝 | 宇部 | | | | | | |
| 50 | 末次　遥永 | 徳山 | 0 | ④ | | 1/2 | | 2 |
| | 長峯　拓未 | 徳山 | | | | | | |

H27.5.30周南市

# 第32回全日本小学生ソフトテニス選手権大会山口県予選会

## ○男子の部（決勝トーナメント）

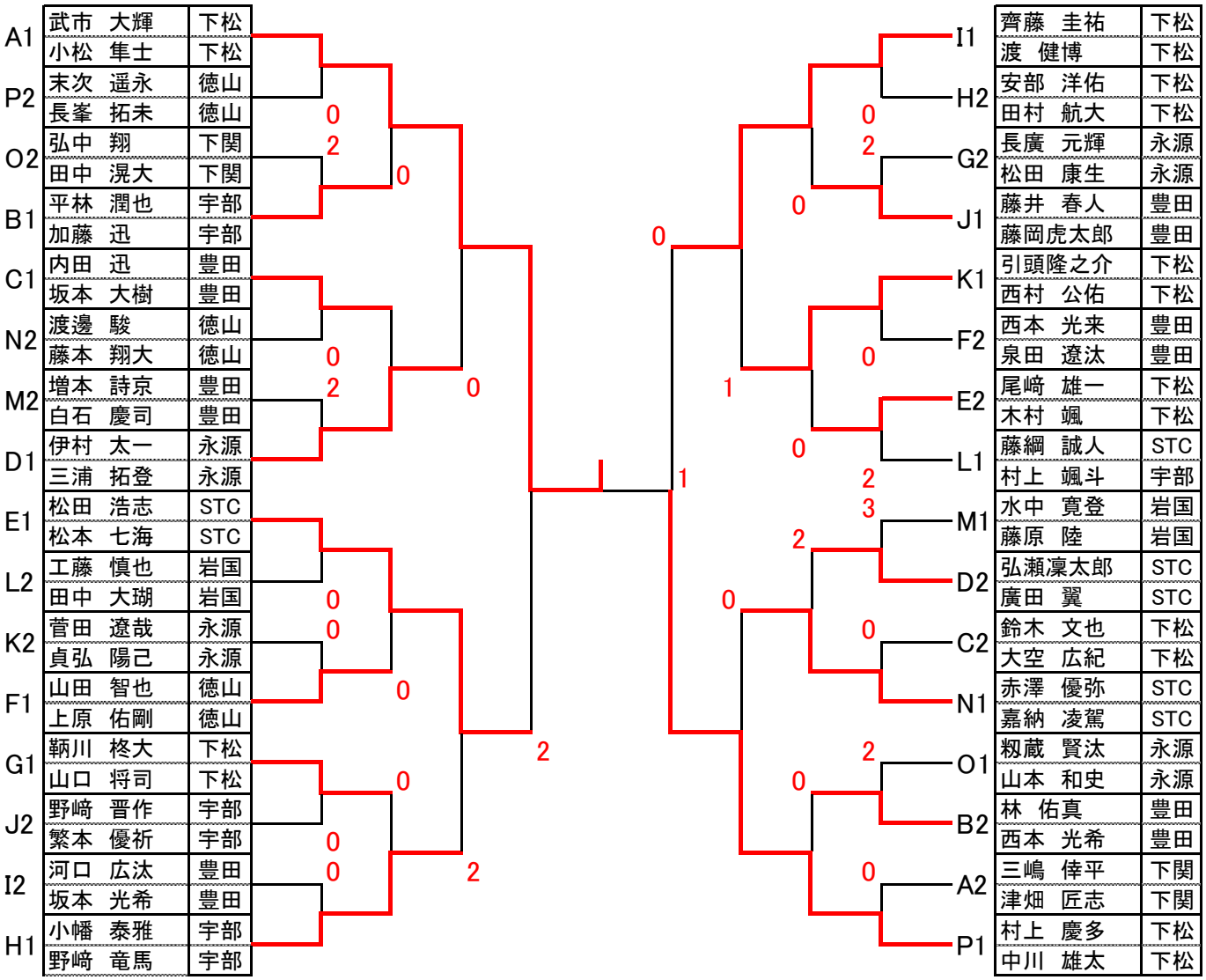


### ☆3位決定戦

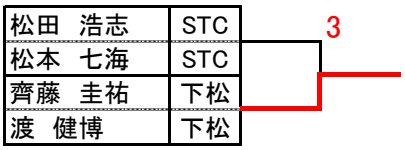

第32回全日本小学生ソフトテニス大会山口県予選会　　H27.5.30

女子の部（予選リーグ）　　周南市

| Aブロック | | | 1 | 2 | 3 | 勝率 | 差 | 順位 |
|---|---|---|---|---|---|---|---|---|
| 1 | 新枝　千聖 | 徳山 | | ④ | ④ | 2/2 | | 1 |
| | 笹井　楓菜 | 徳山 | | | | | | |
| 2 | 寺島　瑠珠 | 下松 | 0 | | 0 | 0/2 | | 3 |
| | 相本　凜凪 | 下松 | | | | | | |
| 3 | 岡崎菜都音 | 岩国 | 0 | ④ | | 1/2 | | 2 |
| | 宮岡咲永乃 | 岩国 | | | | | | |

| Gブロック | | | 20 | 21 | 22 | 勝率 | 差 | 順位 |
|---|---|---|---|---|---|---|---|---|
| 20 | 玉川　妃柚 | 宇部 | | ④ | ④ | 2/2 | | 1 |
| | 元永　真菜 | 宇部 | | | | | | |
| 21 | 片山　佳実 | 永源 | 0 | | 1 | 0/2 | | 3 |
| | 西田　琴音 | 永源 | | | | | | |
| 22 | 坂上　麻耶 | 防府 | 1 | ④ | | 1/2 | | 2 |
| | 藤村　萌衣 | 防府 | | | | | | |

| Bブロック | | | 4 | 5 | 6 | 7 | 勝率 | 差 | 順位 |
|---|---|---|---|---|---|---|---|---|---|
| 4 | 増田　裕菜 | 防府 | | ④ | ④ | 1 | 2/3 | | 2 |
| | 中尾　梨奈 | 防府 | | | | | | | |
| 5 | 原田　純菜 | 徳山 | 0 | | 1 | 0 | 0/3 | | 4 |
| | 藤井　優妃 | 徳山 | | | | | | | |
| 6 | 藤井　結菜 | 下松 | 1 | ④ | | 0 | 1/3 | | 3 |
| | 中井　美羽 | 下松 | | | | | | | |
| 7 | 横山　愛佳 | 永源 | ④ | ④ | ④ | | 3/3 | | 1 |
| | 原田　理沙 | 永源 | | | | | | | |

| Hブロック | | | 23 | 24 | 25 | 26 | 勝率 | 差 | 順位 |
|---|---|---|---|---|---|---|---|---|---|
| 23 | 板谷紀乃香 | STC | | ④ | ④ | ④ | 3/3 | | 1 |
| | 国広　百由 | STC | | | | | | | |
| 24 | 冨田　和 | 下松 | 0 | | 0 | 0 | 0/3 | | 4 |
| | 相本　優凜 | 下松 | | | | | | | |
| 25 | 横山　結衣 | 岩国 | 0 | ④ | | ④ | 2/3 | | 2 |
| | 室　舞伊子 | 岩国 | | | | | | | |
| 26 | 伊村　優花 | 永源 | 1 | ④ | 2 | | 1/3 | | 3 |
| | 横山　友香 | 永源 | | | | | | | |

| Cブロック | | | 8 | 9 | 10 | 勝率 | 差 | 順位 |
|---|---|---|---|---|---|---|---|---|
| 8 | 斎藤　彩 | 宇部 | | ④ | ④ | 2/2 | | 1 |
| | 梅木　愛奈 | 宇部 | | | | | | |
| 9 | 川本　里莉 | 永源 | 0 | | 1 | 0/2 | | 3 |
| | 山本　愛結 | 永源 | | | | | | |
| 10 | 宮本　花梨 | 岩国 | 1 | ④ | | 1/2 | | 2 |
| | 守川　愛乃 | 岩国 | | | | | | |

| Iブロック | | | 27 | 28 | 29 | 勝率 | 差 | 順位 |
|---|---|---|---|---|---|---|---|---|
| 27 | 江見　詩音 | 永源 | | ④ | ④ | 2/2 | | 1 |
| | 中村　空美 | 永源 | | | | | | |
| 28 | 久山佳里菜 | 徳山 | 0 | | 1 | 0/2 | | 3 |
| | 上原　由菜 | 徳山 | | | | | | |
| 29 | 中村　有佐 | 下松 | 1 | ④ | | 1/2 | | 2 |
| | 永茂杏優音 | 下松 | | | | | | |

| Dブロック | | | 11 | 12 | 13 | 勝率 | 差 | 順位 |
|---|---|---|---|---|---|---|---|---|
| 11 | 山本　梨湖 | STC | | ④ | ④ | 2/2 | | 1 |
| | 津枝　好奏 | STC | | | | | | |
| 12 | 林　優奈 | 豊田 | 0 | | 2 | 0/2 | | 3 |
| | 西本　心優 | 豊田 | | | | | | |
| 13 | 小林　亜衣 | 宇部 | 0 | ④ | | 1/2 | | 2 |
| | 伊藤美穂菜 | 宇部 | | | | | | |

| Jブロック | | | 30 | 31 | 32 | 勝率 | 差 | 順位 |
|---|---|---|---|---|---|---|---|---|
| 30 | 佐古　月奈 | 岩国 | | ④ | ④ | 2/2 | | 1 |
| | 村中菜々恵 | 岩国 | | | | | | |
| 31 | 藤田　一葉 | 下松 | 0 | | 0 | 0/2 | | 3 |
| | 小松　禾菜 | 下松 | | | | | | |
| 32 | 矢野　結子 | 徳山 | 0 | ④ | | 1/2 | | 2 |
| | 山本奈津子 | 徳山 | | | | | | |

| Eブロック | | | 14 | 15 | 16 | 勝率 | 差 | 順位 |
|---|---|---|---|---|---|---|---|---|
| 14 | 高橋　瑚子 | 永源 | | ④ | ④ | 2/2 | | 1 |
| | 光永　花漣 | 永源 | | | | | | |
| 15 | 原田　栞利 | 徳山 | 1 | | 0 | 0/2 | | 3 |
| | 藤本　結女 | 徳山 | | | | | | |
| 16 | 木村明日香 | 下松 | 2 | ④ | | 1/2 | | 2 |
| | 恕和　桃子 | 下松 | | | | | | |

| Kブロック | | | 33 | 34 | 35 | 36 | 勝率 | 差 | 順位 |
|---|---|---|---|---|---|---|---|---|---|
| 33 | 末益千夏子 | 宇部 | | ④ | 1 | ④ | 2/3 | | 2 |
| | 斎藤　咲 | 宇部 | | | | | | | |
| 34 | 有間ひかり | 永源 | 2 | | 1 | 1 | 0/3 | | 4 |
| | 末次　理子 | 永源 | | | | | | | |
| 35 | 藤本　晴香 | 徳山 | ④ | ④ | | ④ | 3/3 | | 1 |
| | 渡邊美沙希 | 徳山 | | | | | | | |
| 36 | 松田　絢花 | STC | 1 | ④ | 2 | | 1/3 | | 3 |
| | 野上莉緒奈 | STC | | | | | | | |

| Fブロック | | | 17 | 18 | 19 | 勝率 | 差 | 順位 |
|---|---|---|---|---|---|---|---|---|
| 17 | 樋口　菜緒 | 下松 | | ④ | ④ | 2/2 | | 1 |
| | 常廣　紗良 | 下松 | | | | | | |
| 18 | 山本亜依香 | 永源 | 0 | | 2 | 0/2 | | 3 |
| | 萬　菜結 | 永源 | | | | | | |
| 19 | 横山　葵 | 岩国 | 0 | ④ | | 1/2 | | 2 |
| | 城　瑞紀 | 岩国 | | | | | | |

| Lブロック | | | 37 | 38 | 39 | 勝率 | 差 | 順位 |
|---|---|---|---|---|---|---|---|---|
| 37 | 山本ひかる | 下松 | | ④ | ④ | 2/2 | | 1 |
| | 矢田部　葵 | 下松 | | | | | | |
| 38 | 林　紗希 | 宇部 | 0 | | 0 | 0/2 | | 3 |
| | 清水　菜海 | 宇部 | | | | | | |
| 39 | 森本　菜月 | 永源 | 1 | ④ | | 1/2 | | 2 |
| | 松田　有生 | 永源 | | | | | | |

H27.5.30周南市

# 第32回全日本小学生ソフトテニス選手権大会山口県予選会

## ○女子の部（決勝トーナメント）

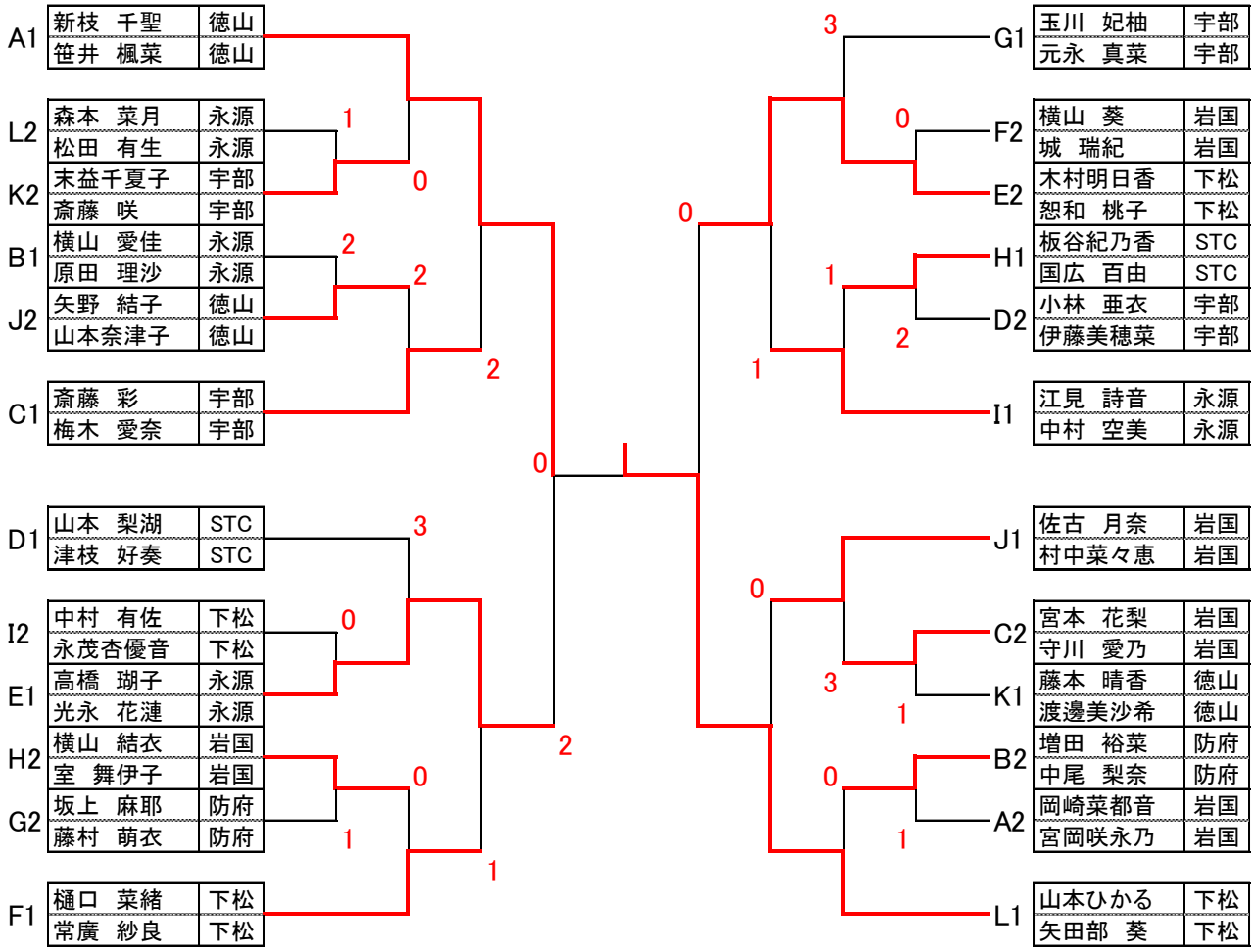


### ☆3位決定戦

大会名：第32全日本小学生ソフトテニス選手権大会山口県予選会

日時：平成27年5月30日（土）　9時～

場所：キリンビバレッジ周南庭球場

主催：山口県小学生ソフトテニス連盟

結果：

●男子の部

| | | | | |
|---|---|---|---|---|
| 第1位 | 武市　大輝 | ・ | 小松　隼士 | （下松ジュニア） |
| 第2位 | 村上　慶多 | ・ | 中川　雄太 | （下松ジュニア） |
| 第3位 | 齊藤　圭祐 | ・ | 渡　健博 | （下松ジュニア） |
| 第3位 | 松田　浩志 | ・ | 松本　七海 | （岩国STC） |

●女子の部

| | | | | |
|---|---|---|---|---|
| 第1位 | 山本　ひかる | ・ | 矢田部　葵 | （下松ジュニア） |
| 第2位 | 新枝　千聖 | ・ | 笹井　楓菜 | （徳山ジュニア） |
| 第3位 | 木村　明日香 | ・ | 恕和　桃子 | （下松ジュニア） |
| 第3位 | 高橋　瑚子 | ・ | 光永　花漣 | （永源クラブ） |